InterComSysteme

Effiziente Kommunikation am Arbeitsplatz

ALCATEL
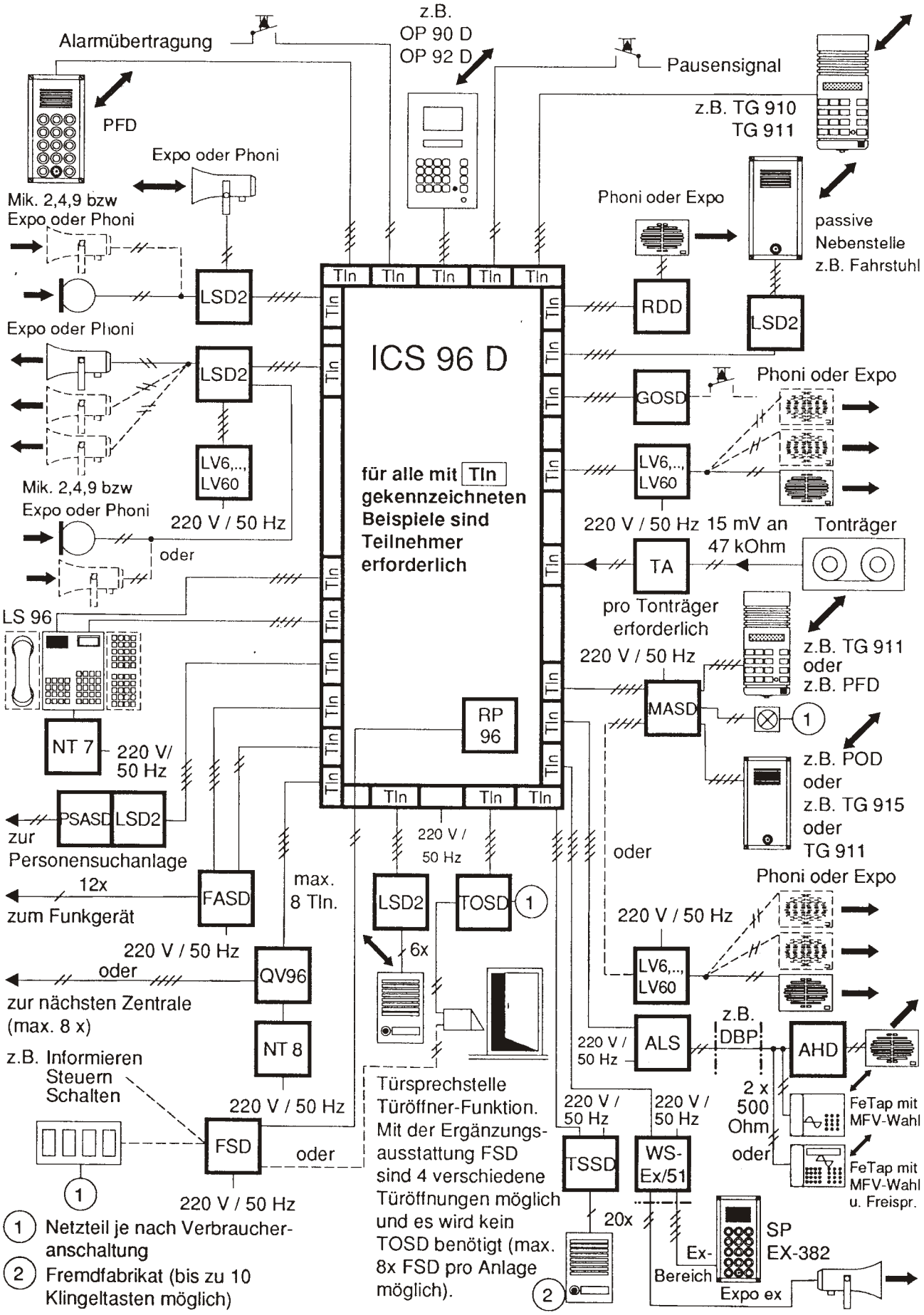
Übersicht Gegensprech-Anlage ICS 96 D